| BARTHAU ANHÄNGERBAU | Infoblatt<br>**Anlage zur Ersatzteilbestellung von Leuchten** | Seite: 1 v. 1<br>© 001/15.09.10 |
|---|---|---|

Sehr geehrter Kunde,

um Ihre Ersatzteilbestellung korrekt ausführen zu können, benötigen wir noch Angaben. Bitte Bedarf ankreuzen und Formular faxen/mailen oder per Post schicken.

**Beleuchtung für Gerätetransport-Anhänger Typ GTA + GTB**

❍ **Modell Nr. 1** eingeprägt auf Deckel „Geka“

Leuchtenträger links

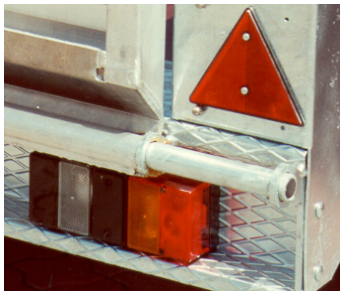

Leuchtenträger rechts

| Bezeichnung | Art-Nr. | Stückzahl |
|---|---|---|
| Leuchtenträger links kpl. mit Leuchten | 06-618 | |
| Leuchtenträger rechts kpl. mit Leuchten | 06-619 | |
| Rückleuchte kpl. (links u. rechts gleich) | 06-609 | |
| Rückleuchtendeckel (links u. rechts gleich) | 06-612 | |
| Nebelschlußleuchte kpl. | 06-610 | |
| Nebelschlußleuchtendeckel | 06-620 | |
| Rückfahrscheinwerfer kpl. | 06-611 | |
| Rückfahrscheinwerferdeckel | 06-621 | |
| Dreieckrückstrahler | 06-150 | |

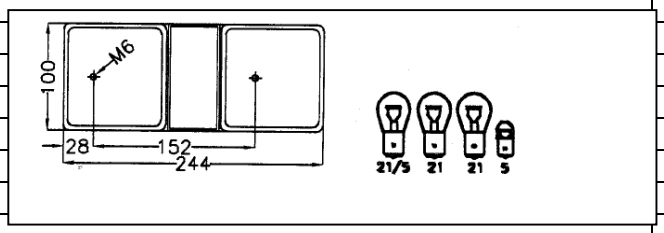


❍ **Modell Nr. 2** eingeprägt auf Deckel „JOKON“

Rückleuchte links

Rückleuchte rechts

| Bezeichnung | Art-Nr. | Stückzahl |
|---|---|---|
| Leuchte links mit Nebelschlußleuchte, seitlich abger. | 06-752 | |
| Leuchte rechts mit Rückfahrscheinw., seitlich abger. | 06-753 | |
| Rückleuchtendeckel links mit Nebelschlussleuchte | 06-639 | |
| Rückleuchtendeckel rechts mit Rückfahrscheinwerfer | 06-640 | |
| Leuchte-Kennzeichen kpl. mit 500mm Snap-In-Kabel | 06-738 | |
| Leuchte Kennzeichen kpl. ohne Kabel | 06-569 | |
| Kennzeichenleuchtendeckel | 06-570 | |

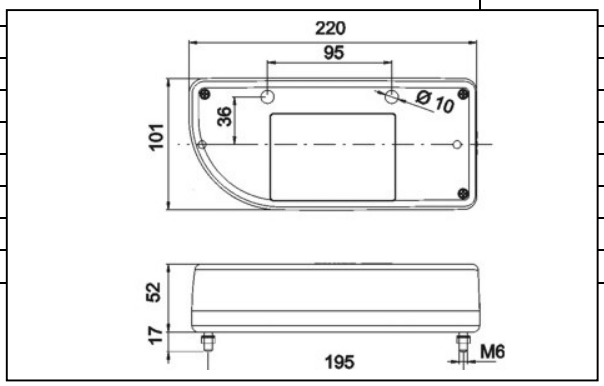


☒ (bitte ankreuzen und Stückzahl eintragen)

**BARTHAU ANHÄNGERBAU GMBH**
**Ersatzteilverkauf**

**Tel. 07944/63-19**
**Fax 07944/63-30**