BARTHAU ANHÄNGERBAU

Infoblatt

Anlage zur Ersatzteilbestellung von Leuchten

© 001/29.09.10

Sehr geehrter Kunde,

um Ihre Ersatzteilbestellung korrekt ausführen zu können, benötigen wir noch folgende Angabe. Bitte kreuzen Sie an, welche der unten aufgeführten Leuchten an Ihrem Anhänger montiert ist und schicken/faxen Sie dieses Formular an uns zurück.

Beleuchtung für PKW-Anhänger Typen PS / A / C

❍ **Modell Nr. 1** eingeprägt auf Deckel „Jokon“

Rückleuchte rechts + links

Bezeichnung	Art-Nr.	Stückzahl
Rückleuchte kpl. (links und rechts gleich)	06-562	
Rückleuchtendeckel (links und rechts gleich)	06-563	
Dreieckrückstrahler	06-150	
Kennzeichenleuchte kpl	06-569	
Kennzeichenleuchtendeckel	06-570	

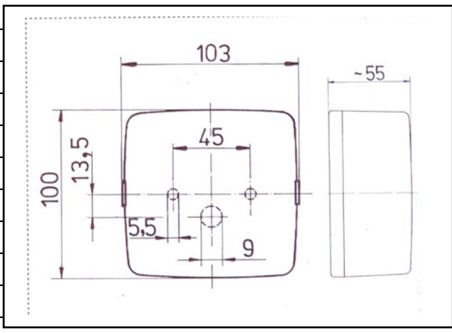

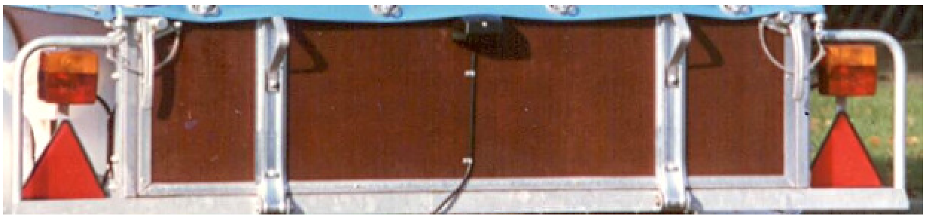

☒ (bitte ankreuzen und Stückzahl eintragen)

BARTHAU ANHÄNGERBAU GMBH
Ersatzteilverkauf

Tel. 07944/63-19
Fax 07944/63-30

Beleuchtung für PKW-Anhänger Typen PS / A / C

❍ **Modell Nr. 2** eingeprägt auf Deckel „SAW“

Rückleuchte rechts
(links und rechts gleich)

Kennzeichenleuchte

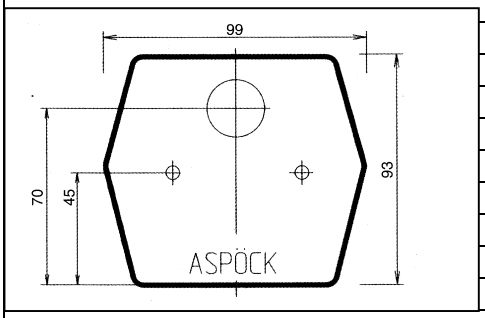

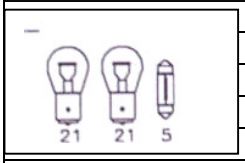

Bezeichnung	Art-Nr.	Stückzahl
Rückleuchte kpl. (links und rechts gleich)	06-575	
Rückleuchtendeckel (links und rechts gleich	06-576	
Dreieckrückstrahler	06-150	
Kennzeichenleuchte kpl.	06-577	
Nebelschlussleuchte	06-583	
Nebelschlussleuchtendeckel	06-584	

☒ (bitte ankreuzen und Stückzahl eintragen)

BARTHAU ANHÄNGERBAU GMBH
Ersatzteilverkauf

Tel. 07944/63-19
Fax 07944/63-30